# DRUCKLUFT-EINBAUSCHRAUBER MIT KUPPLUNG: SLIP-TRK

SERIE ALGS FR - Nicht umsteuerbar

WATT: 430 / VERBRAUCH: 600 Nl/1'

Datenblatt

**ALGS3D FR**




1. Standard-Bithalter-Anschluss 1/4"
2. Abholbereich
3. Lufteinlass
4. Luftauslass

## Produktdatenblätter

| | |
|---|---|
| Rechtsläufer - Modell | ALGS3D FR |
| Rechtsläufer - Bestellnr. | 8604208 |
| Leerlaufdrehzahl - U/min | 950 |
| Drehmoment Nm - Nm | 6,5 |
| Scharuben | M4-M5 |
| Kupplungsfeder | Neutral |
| Kupplungseinheiten | 7311143 |

## Formularfunktionen

Ermöglichen die Einstellung des Anzugsmoments mittels einer Einschubkupplung.
Abtriebswelle mit axialer Gleitschiene (3 mm), auf Anfrage ohne Gleitschiene.
Standard-Bithalter-Anschluss 1⁄4" (6,35 mm).

# DRUCKLUFT-EINBAUSCHRAUBER MIT KUPPLUNG: SLIP-TRK

SERIE ALGS FR - Nicht umsteuerbar

WATT: 430 / VERBRAUCH: 600 Nl/1'

Datenblatt

**ALGS3D FR**

## Gesamtabmessungen

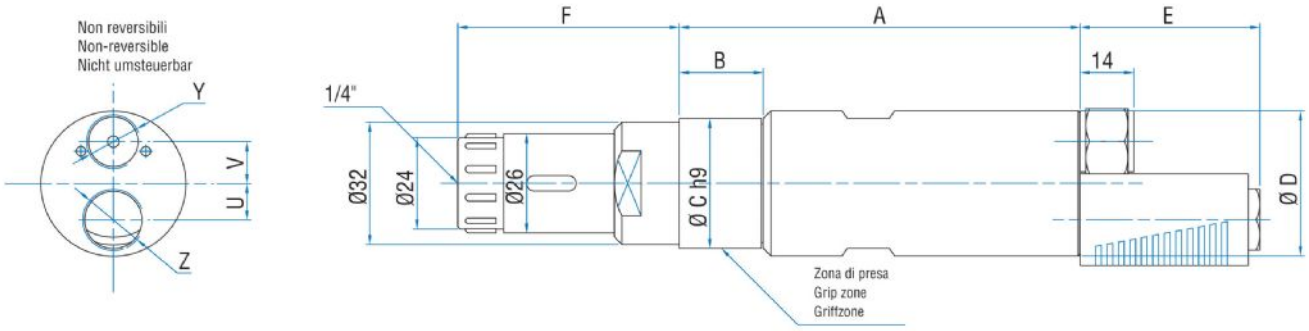


| Schablone | Code | A | B | C | D | E | F | U | V | Y | Z |
|---|---|---|---|---|---|---|---|---|---|---|---|
| ALGS3D FR | 8604208 | 143,5 | 54 | 40 | 42 | 47 | 56,9 | 11 | 13 | 1/4" | 3/8" |